GALİS NG MONTAJ KILAVUZU

GALİS NG INSTALLATION GUIDE



Güvenlik Ekipmanı Security Equipment	Montaj Ekipmanı Assembly Equipment
	
	
	

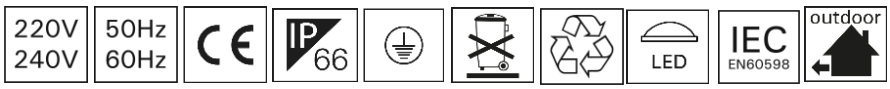

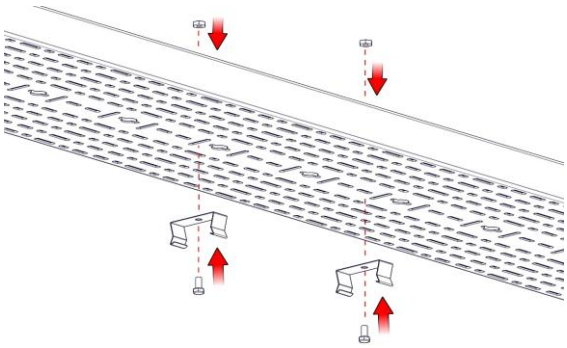

1) Uygun vida ve somun ile çelik askı yayı sabitlenir.
Suspension spring is fixed with suitable screws and nuts.

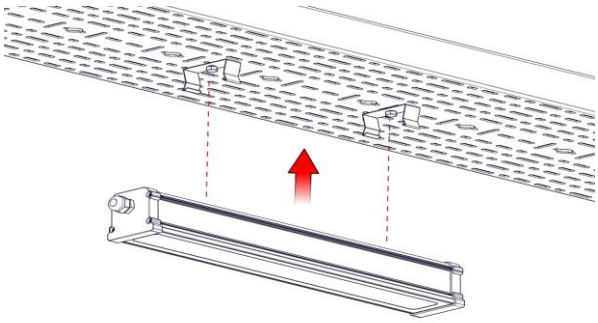

2) Sabitlenen çelik askı yayı ile armatür birleştirilir.
Armature combined with fixed steel suspension spring

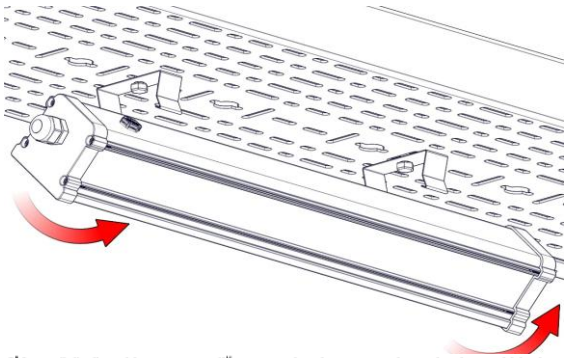

3)Armatürün önce bir yanı sonra diğer yanı yukarı kuvvet uygulanarak askıya sabitlenir.
One side of the luminaire is fixed to the suspension by applying upward force to the other side.

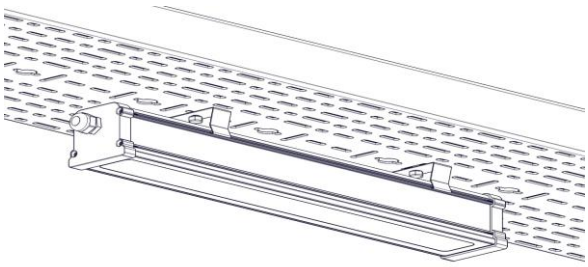

4) Enerji besleme bağlantısı IP66 konnektör ile yapılarak montaj işlemi tamamlanır.
Power supply connection is made with IP66 connector and installation is completed

AYDINLATMA

Bu armatür ilgili standartlara uygun dizayn edilmiş ve üretilmiştir. Bu armatürün içindeki ışık kaynağı ve harici bükülgen kablo veya kordonun hasar görmesi durumunda sadece imalatçı tarafından ya da imalatçının yetkili servisi ya da eşdeğer nitelikte bir kişi tarafından değiştirilmelidir. Armatür içindeki, sürücü (driver) yalnızca üretici tarafından değiştirilmelidir.

This luminaire has been designed and manufactured according to relevant standards. If the external flexible cable or cord of this luminaire is damaged, and The light source contained in this luminaire shall only be replaced by the manufacturer or his service agent or a similar qualified person. The driver inside of the luminaire can only be replaced by the manufacturer.



Dikkat, elektrik çarpma riski
Caution, risk of electric shock



Kablo Kesim Boyları
Cable Cutting Dimensions

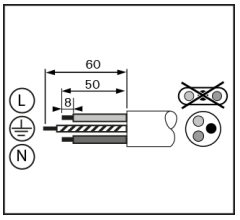

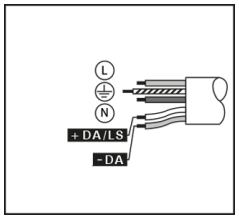

Bu talimat armatürle ilgili ileride oluşabilecek bakım işleri için saklanmalıdır. Yukarıdaki talimatlara uygunsuzluk otomatik olarak EAE'nin sorumluluğu dışındadır.
The present instruction paper has to be kept for any future maintenance operation the luminaire. Non-compliance with the above will automatically release EAE's from any responsibility.

Ikitelli OSB Eski Turgut Ozal Caddesi No:20 Basaksehir / ISTANBUL - TURKEY Phone: +90 212 413 21 00 (pbx) Fax: +90 212 549 37 90
GERMANY: +49 2102 44142-0 ITALY: +39 02 36 555 400
www.eaelighting.com

engineering the light

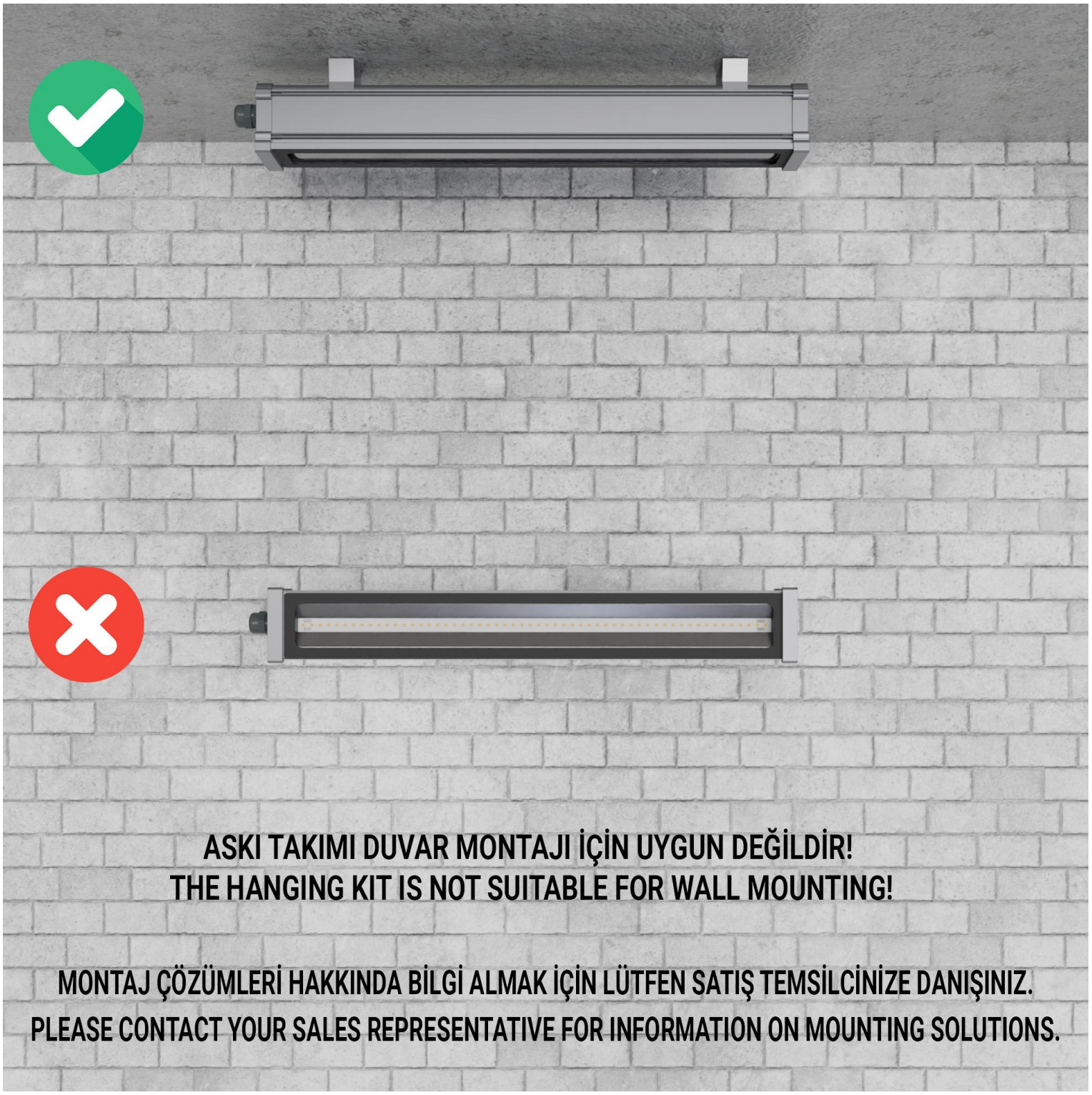

Bu talimat armatürle ilgili ileride oluşabilecek bakım işleri için saklanmalıdır. Yukarıdaki talimatlara uygunsuzluk otomatik olarak EAE'nin sorumluluğu dışındadır.
The present instruction paper has to be kept for any future maintenance operation the luminaire. Non-compliance with the above will automatically release EAE's from any responsibility.

Ikitelli OSB Eski Turgut Ozal Caddesi No:20 Basaksehir / ISTANBUL - TURKEY Phone: +90 212 413 21 00 (pbx) Fax: +90 212 549 37 90
GERMANY: +49 2102 44142-0 ITALY: +39 02 36 555 400
www.eaelighting.com